בס"ד

דף הסבר להרכבת
קיט 3 - ערכת הגדלה טלסקופית

תוספת עד 3 מטר לסוכה קיימת

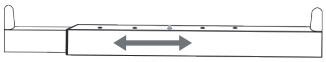

יש לפתוח את המוט לגודל הרצוי

הכי זול הכי מהודר

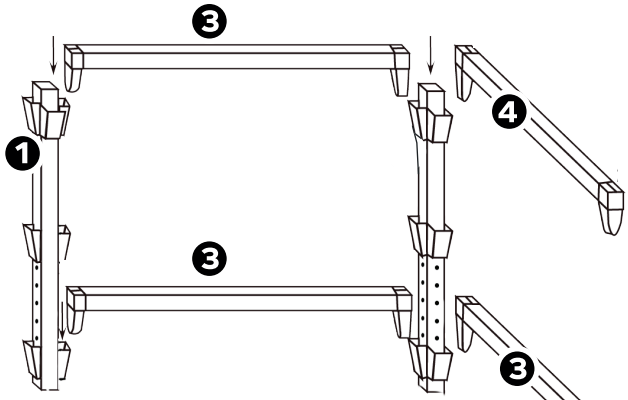

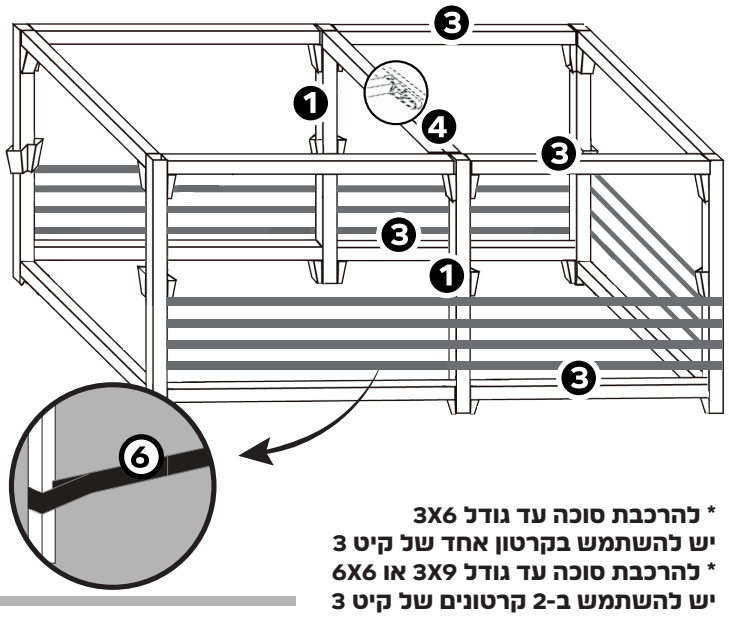

*** להרכבת סוכה עד גודל 3X6**
יש להשתמש בקרטון אחד של קיט 3
*** להרכבת סוכה עד גודל 3X9 או 6X6**
יש להשתמש ב-2 קרטונים של קיט 3

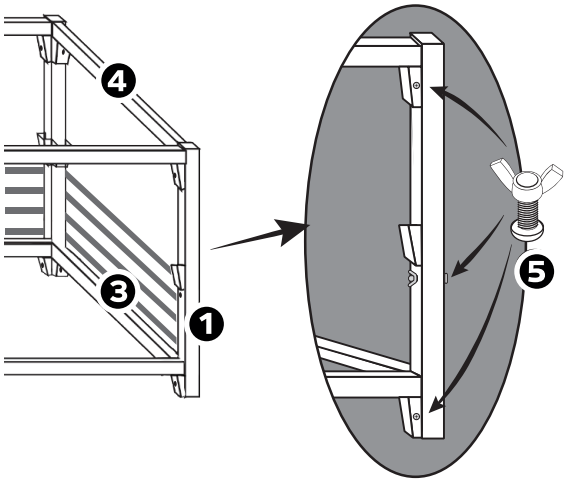

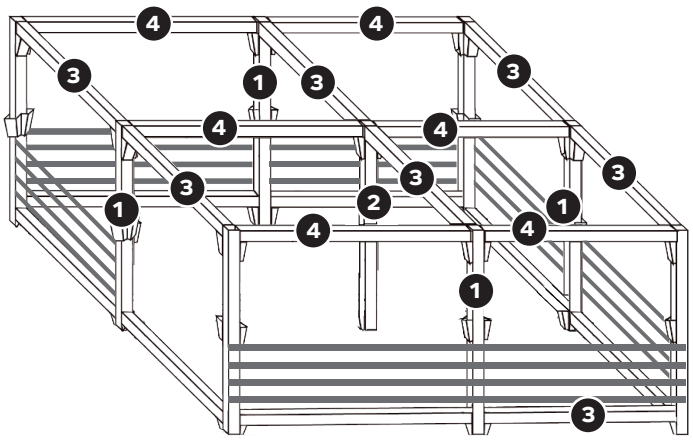

במידה ורכשתם מארז במבוקים יש לחבר את הברזל ממארז הבמבוקים ל-2 מוטות הרוחב בגג הסוכה שיש להם קונקטור באמצע המוטות.

להוראות מלאות להרכבת הבמבוקים אנא קראו את הוראות ההרכבה במארז הבמבוקים או צפו בסרטון ביוטיוב "איך מרכיבים במבוקים על סוכה טלסקופית?"

סוכות הדר

הכי זול הכי מהודר

תכולת קרטון
קיט 3 -
ערכת הגדלה
טלסקופית לסוכה

1

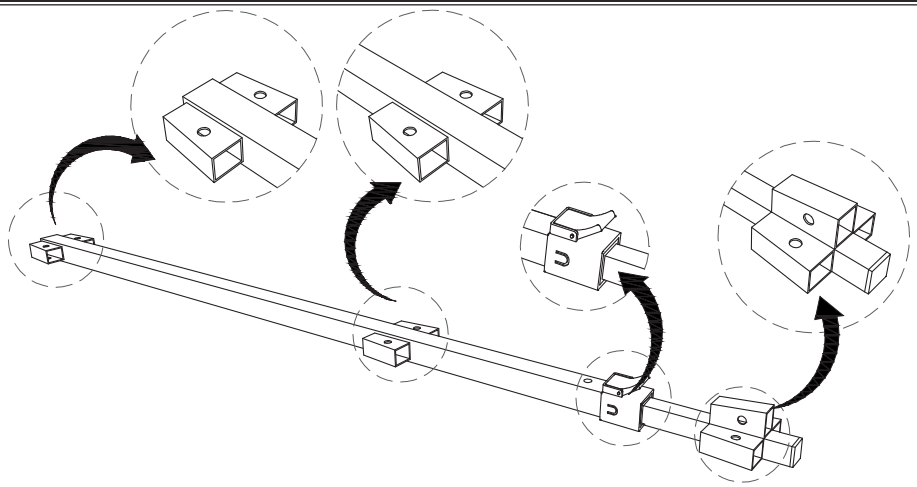

עמודי גובה הארכה טלסקופיים דגם פרימיום
באורך מתכוונן 1.4, 2.1, 2.3 מ'

2 יח'

2

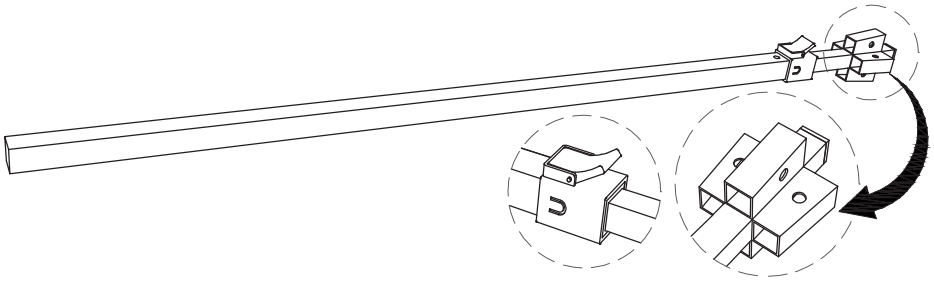

עמוד גובה שושנה טלסקופי דגם פרימיום
באורך מתכוונן 1.4, 2.1, 2.3 מ'

1 יח'

3

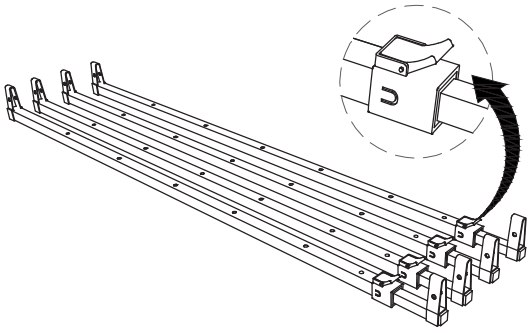

מוטות רוחב טלסקופיים דגם פרימיום באורך
מתכוונן עד 3 מ'

7 יח'

4

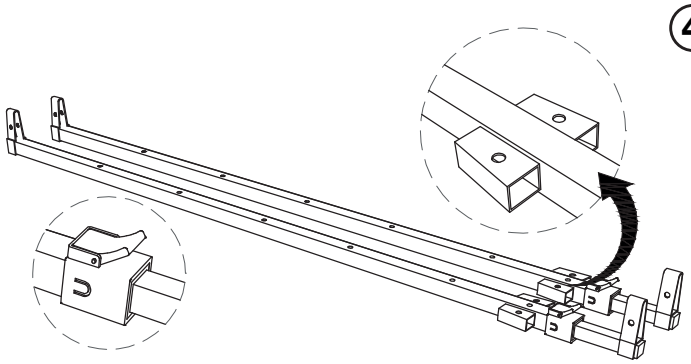

מוטות רוחב טלסקופיים דגם פרימיום באורך מתכוונן עד 3 מ' -
עם מחבר מיוחד להתקנת מוט רוחב במרכז גג הסוכה

2 יח'

5

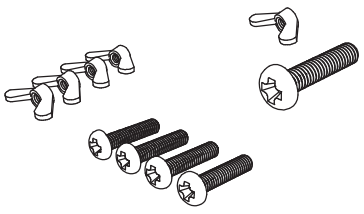

ברגים ואומים

21 יח'

6

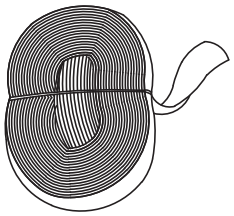

רצועות לבוד לכשרות הסוכה

4 יח'

7

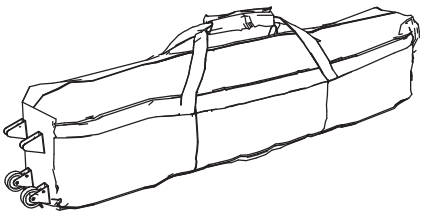

תיק עם גלגלים

1 יח'

8

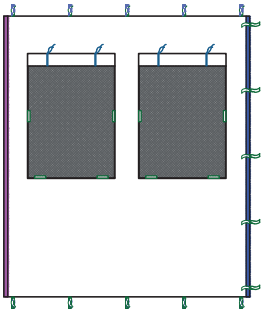

דופן בד עם 2 חלונות

2 יח'

9

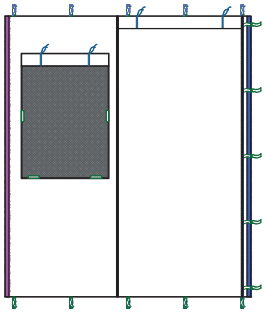

דופן בד עם חלון ודלת

1 יח'